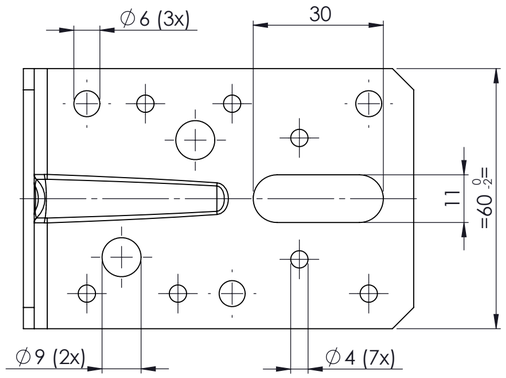

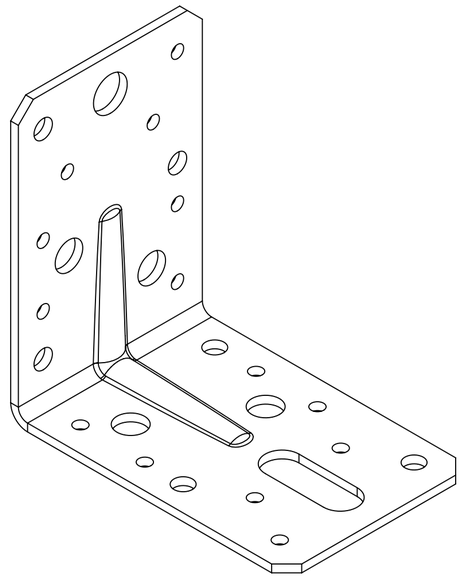

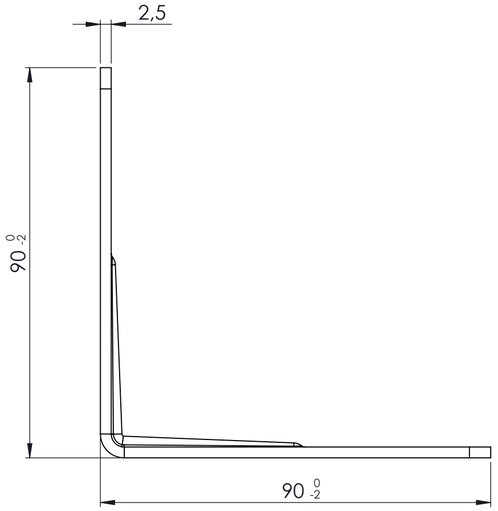

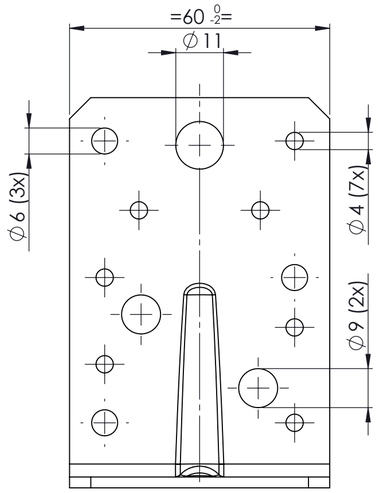

PRODUKTIE TEKENING

Art.nr.: 070230.B001

Grondstof:

Stempel:

GEBR.BODEGRAVEN BV
verbindingen voor de bouw

Accoord:	Get.: RdK	Getekend volgens NEN-norm	Materiaal: Zink magnesium
	Datum: 7-10-2016		Oppervlakte:
	Versie:		Eenheid: mm
Datum:	Schaal: 1:1		Aantal:
	Tek.nr.: 070230	Art.omschrijving: Hoek 90x90 met ril 60x2,5	A2

Atoomweg 2 tel: 0172 52 01 10 fax: 0172 57 17 53 www.gb.nl